VENTILATEUR RÉCUPÉRATEUR DE CHALEUR

Modèle 12LC
de 890 pi³/min à 1170 pi³/min (0,4 po d'eau)

POUR DE PETITS ESPACES COMMERCIAUX

La ventilation par un nombre élevé de pi³/min est primordiale pour les propriétaires de petites entreprises soucieux d'optimiser la qualité de l'air de leurs locaux.

Ce modèle peut être installé au-dessus d'un plafond suspendu, dans la salle mécanique, ou suspendu au plafond. De plus, il offre confort et une récupération sensible de la chaleur à longueur d'année pratiquement sans aucune fuite transversale. Avec cet appareil, le taux d'échange thermique peut atteindre 60%.

- Meilleure efficacité de sa catégorie
- Le plus compact sur le marché
- Seulement 24,5 po de hauteur pour installation dans un faux plafond
- Système de dégivrage
- Commande à deux vitesses
- Interrupteur à distance basse tension

RÉPARATION ET ENTRETIEN

Toutes les pièces du 12LC, telles que la grande porte d'accès et le sous-ensemble du moteur, peuvent se retirer facilitant ainsi l'entretien. Aussi, la plaquette de circuits électroniques réduit le nombre de pièces électromécaniques de façon à diminuer au minimum le temps de réparation.

EXEMPLE POUR COMMMANDER

DÉGIVRAGE	
D	Par recirculation[1]
E	Par évacuation

CAISSON	
C	Résistant à la corrosion[2]
W	Prépeint blanc

12LC □□□□□

MATIÈRE DES NOYAUX	
P	Polypropylène
A	Aluminium

BASSE VITESSE	
L	Réduite
N	Normale

PORTE	
S	Standard
R	Inversée (débit à droite)

[1] Lorsqu'il est commandé, le module du volet de dégivrage par recirculation est installé en usine.

[2] Non recommandé avec des noyaux en aluminium.

Offert chez :

Commandes

- Plaquette électronique incorporée dans l'appareil, prête pour le branchement d'une des commandes principales suivantes :
  - Venta (Venmar) nº 40310
  - Basic (vänEE) nº 40210

Noyaux de récupération de chaleur

Dimensions : 12 po x 12 po x 13,125 po
Surface utile : 200 pi²
Poids : 9,5 lb
Type : plaque contre plaque
Matière : polypropylène (3) ou aluminium (3)
Garantie : 15 ans

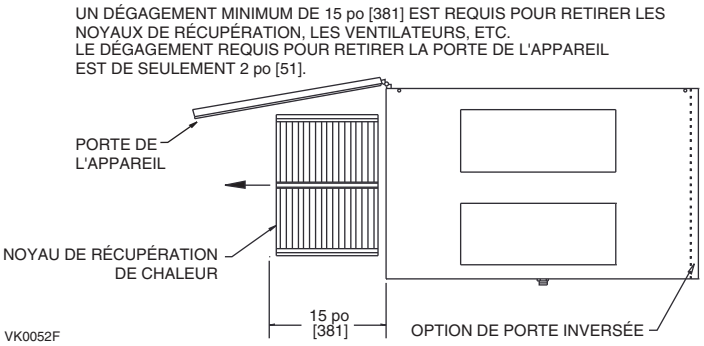

Options

- Noyaux de récupération de chaleur en aluminium
- Porte inversée
- Filtres pour la distribution de l'air à efficacité moyenne
- Module de dégivrage par recirculation
- Basse vitesse réduite

Normes et exigences

- Conforme à la norme C22.2 nº 113 de la CSA applicable aux ventilateurs
- Conforme à la norme UL 1812 - Ventilateurs Récupérateurs de Chaleur couplés à d'autres conduits

Garantie

Le 12LC est pleinement protégé par une garantie de 2 ans sur les pièces, la meilleure de l'industrie, et les noyaux de récupération de chaleur sont couverts par une garantie de 15 ans.

DIMENSIONS ET DÉGAGEMENTS : 12LC

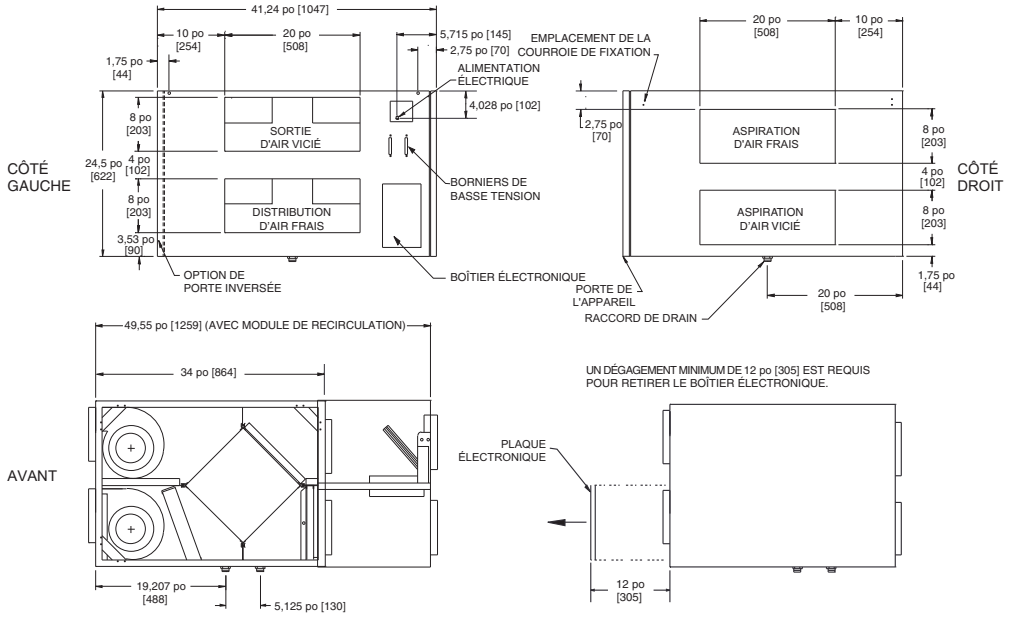

VK0053F

NOTE : POUR LES APPAREILS MUNIS DE L'OPTION DE PORTE INVERSÉE, LES PIÈCES INTÉRIEURES APPARAÎTRONT À L'INVERSE DU DESSIN CI-DESSUS (IMAGE MIROIR).

NOTE : les dimensions entre crochets sont en millimètres.

PERFORMANCES

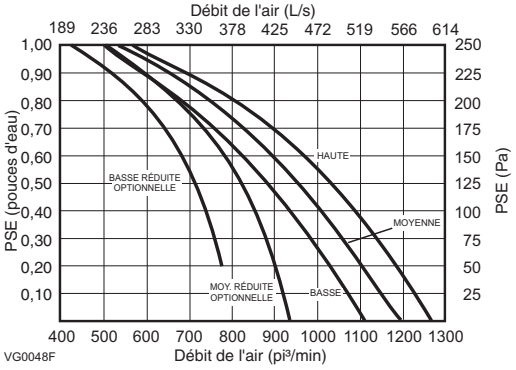

VG0048F

NOTE :
Pour la vitesse minimale, les appareils sont pré-réglés à l'usine en basse vitesse. La vitesse basse réduite est optionnelle et est réglée à l'usine.

L'utilisation de filtres à efficacité moyenne ajoute au système une pression additionnelle de 0,18 po d'eau @ 1200 pi³/min, avec des filtres propres.

EFFICACITÉ

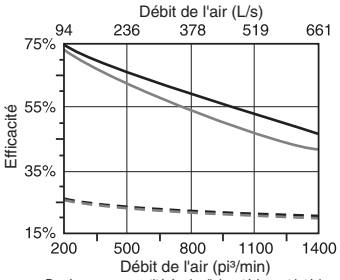

Basé sur une quantité égale d'air extérieur et intérieur.

- - - Efficacité totale (climatisation)
——— Efficacité sensible (chauffage)
s/o Efficacité latente (chauffage)

Évaluation réalisée hors du programme de certification de ventilation avec récupération d'énergie de l'ARI.

VG0049F

Numéro de modèle : PHE500-13.1H-12S-0.11
Numéro de modèle : AHE500-13.1H-12S-0.14T

Type : Plaque (Plaque) Débit d'air nominal : 300 (300) pi³/min
Perte de pression : 0,51 (0,21) pouces

Taux de contamination

	Différentiel de pression	RTAV	FCAE	Angle de purge ou réglage
Test 1 :	-5,00 po (-3,00 po)	0% (0%)	1,00 (1,00)	S/O S/O
Test 2 :	0,00 po (0,00 po)	0% (0%)	1,00 (1,00)	S/O S/O
Test 3 :	5,00 po (3,00 po)	0% (0%)	1,00 (1,00)	S/O S/O

Efficacité thermique à un différentiel de pression de 0 po

	Sensible	Latente	Totale
Chauffage et débit d'air de 100% :	55% (52%)	0% (0%)	36% (34%)
Chauffage et débit d'air de 75% :	61% (58%)	0% (0%)	40% (38%)
Climatisation et débit d'air de 100% :	47% (46%)	0% (0%)	18% (18%)
Climatisation et débit d'air de 75% :	53% (51%)	0% (0%)	20% (20%)

	Sensible nette	Latente nette	Totale nette
Chauffage et débit d'air de 100% :	55% (52%)	0% (0%)	36% (34%)
Chauffage et débit d'air de 75% :	61% (58%)	0% (0%)	40% (38%)
Climatisation et débit d'air de 100% :	47% (46%)	0% (0%)	18% (18%)
Climatisation et débit d'air de 75% :	53% (51%)	0% (0%)	20% (20%)

Composant de récupération d'énergie certifié selon le Standard 1060-2000 de l'ARI. La performance actuelle d'un équipement autonome peut varier.

NOTE : Toutes les spécifications sont sujettes à changement sans préavis.

SPÉCIFICATIONS

- Modèle : 12LC
- Poids total assemblé :
  - Avec noyaux de polypropylène : 186 lb
  - Avec noyaux d'aluminium : 208 lb
- Toutes les bouches : 20 po x 8 po
- Drains : raccords filetés de 3/4 po
- Boîtier : acier prépeint de calibre 20
- Filtres : 6 lavables en mousse réticulée (20 ppp) et 3 optionnels jetables d'efficacité moyenne 30%
- Installation : courroies de caoutchouc renforcé
- Isolant : 1 po métallisé et 1 po en laine acoustique
- Moteurs du ventilateur (distribution et aspiration) :
  - Type de moteur : à condensateur permanent avec roulement à billes scellé, 3 vitesses (2 offertes à l'usager)
  - R.P.M. : 1625 - H.P. : 1/3
  - Ventilateur centrifuge à entraînement direct 7 1/8 po x 6 po
  - Boîtier : acier galvanisé
- Commande de vitesse :
  - Basse, moyenne et haute
  - 2 vitesses offertes à l'usager
  - Le choix entre basse (ou basse réduite) ou moyenne (ou moyenne réduite) se fait lors de l'installation
- Caractéristiques électriques :

Volts	Ampères	Watts
115	11,7	1275

Projet :	REMARQUES
Lieu :	
Numéro de modèle : 12LC	
Quantité :	
Soumis par : Date :	

Groupe de produits résidentiels, 550, boul. Lemire, Drummondville, Qc, Canada J2C 7W9 - Tél. : 1 800 567-3855 Téléc. : 1 800 567-1715

Intertek